T-rør

TVU 45°



Beskrivelse

T-rør bygget med afgrening på 45°.

Kan også leveres med afgreninger i 15°, 30° eller 60°.

Bestillingskode

Produkt	TVU45
Dimension $Ød_1$	125
Dimension $Ød_3$	100

Eksempel: TVU45-125-100

Dimensioner

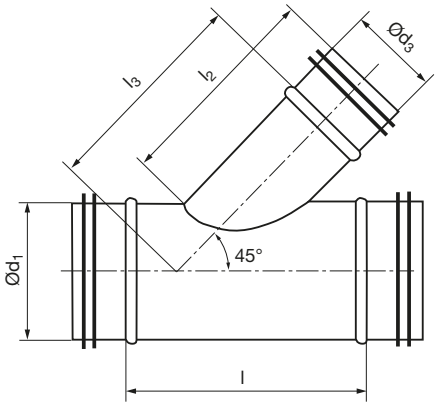

$Ød_{1\ nom}$ mm	$Ød_{3\ nom}$ mm	l mm	l_3 mm	l_2 mm	m kg
80	80	250	165	188	0,70
100	80	250	180	192	0,80
100	100	280	190	212	1,10
125	80	250	200	192	0,90
125	100	280	210	212	1,10
125	125	315	220	234	1,30
160	80	280	220	187	1,10
160	100	305	230	207	1,30
160	125	340	245	234	1,50
160	160	390	275	282	1,90
200	80	280	250	189	1,30
200	100	305	260	189	1,50
200	125	340	270	231	1,80
200	160	390	305	284	2,20
200	200	450	325	324	2,80
250	100	305	295	208	2,10
250	125	340	310	236	2,30
250	160	390	340	283	2,80
250	200	450	360	323	3,40
250	250	520	385	393	4,10
315	160	395	385	282	4,10
315	200	475	405	322	4,90
315	250	545	430	392	5,80
315	315	640	480	475	7,30
355	125	340	388	239	5,90
355	160	395	415	284	4,50
355	250	545	460	394	6,30
355	315	640	505	471	7,80
355	355	695	525	511	8,80
400	100	280	403	210	5,90
400	125	340	420	240	6,10
400	160	395	445	282	5,30
400	200	475	465	322	6,20
400	315	640	535	470	8,80
400	355	695	555	510	9,80
400	400	760	580	577	11,2
450	200	475	500	322	6,90
450	250	545	525	392	7,90

Ved ændring af vinklen eller kombination af diametre, der ikke er angivet, kan de oplyste produktlængder variere.

T-rør

TVU 45°

$Ød_{1\ nom}$ mm	$Ød_{3\ nom}$ mm	l mm	l_3 mm	l_2 mm	m kg
450	315	640	570	469	9,60
450	355	695	590	509	10,6
450	400	760	615	577	12,1
450	450	830	640	627	13,5
500	200	475	535	321	7,50
500	250	545	560	391	8,60
500	315	640	610	474	10,4
500	355	695	630	514	11,5
500	400	760	650	576	13,0
500	450	830	675	626	14,5
500	500	900	700	676	16,1
560	250	600	605	394	10,0
560	315	690	650	472	11,8
560	355	750	670	512	13,0
560	400	810	690	574	14,5
560	450	880	715	624	16,1
560	500	950	740	674	17,8
560	560	1040	800	764	20,4
630	315	690	700	472	15,1
630	355	750	720	512	16,8
630	400	810	740	575	18,7
630	450	880	765	625	20,6
630	500	950	790	675	22,7
630	560	1040	850	765	25,8
630	630	1140	885	835	29,2
710	315	690	755	470	17,4
710	355	750	775	510	19,1
710	400	810	780	558	21,0
710	450	880	805	608	23,2
710	500	950	830	658	25,4
710	560	1040	885	743	28,6
710	630	1140	940	813	32,2
710	710	1250	980	933	36,7
800	315	690	820	472	19,2
800	355	750	840	512	21,0
800	400	810	860	574	23,1
800	450	880	885	624	25,4
800	500	950	910	674	27,7
800	560	1040	970	764	31,2
800	630	1140	1005	834	34,9
800	710	1250	1045	934	39,6
800	800	1380	1090	1024	45,0
1000	400	810	1005	578	31,5
1000	450	880	1030	628	34,4
1000	500	950	1055	687	37,5
1000	560	1040	1110	763	41,8
1000	630	1140	1145	833	46,5
1000	710	1250	1185	933	52,5
1000	800	1380	1230	1023	59,3
1120	1000	1710	1395	1223	94,7
1250	500	1005	1230	676	53,6
1250	560	1090	1290	766	59,3
1250	630	1190	1325	836	65,4
1250	710	1305	1365	936	73,0
1250	800	1430	1410	1026	81,5
1250	1000	1710	1510	1226	101
1250	1250	2065	1660	1521	132

Ved ændring af vinklen eller kombination af diametre, der ikke er angivet, kan de oplyste produktlængder variere.

Ved ændring af vinklen eller kombination af diametre, der ikke er angivet, kan de oplyste produktlængder variere.