

Beskrivelse

Ventilen anvendes til fraluft.

Ventilen er beregnet til loftmontage.

KPF kan monteres direkte i Lindab rør eller VGU ved hjælp af fjedre monteret på ventilen.

Ø 200 leveres med en inderkegle.
Inderkeglen kan justeres for at øge luftmængden.

Vedligehold

De synlige dele kan aftørres med en fugtig klud.

Materialer og finish

Material
Plastik

Farve
Hvid RAL 9016

Bestillingskode

Produkt	KPF
Dimension Ød	100

Eksempel:

KPF-100

Dimensions

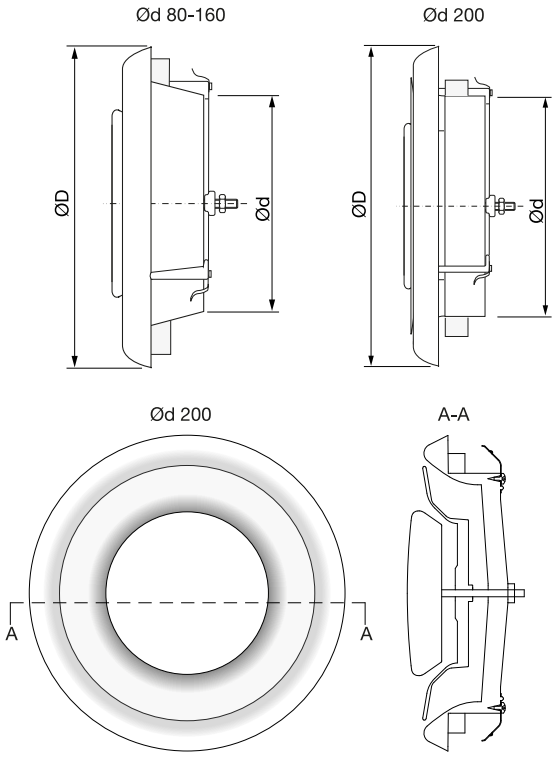

Ød nom	ØD mm	m kg
80	114	0,07
100	138	0,15
125	164	0,19
160*	190	0,24
200	246	0,33

* Passer til nominel dimension 150-160.

Teknisk data

For tekniske data gå til LindQST beregner.